DETAIL – ČTYŘHRANNÉ PLETIVO+PODHRABOVÁ DESKA – MONTÁŽ VE VOLNÉM TERÉNU

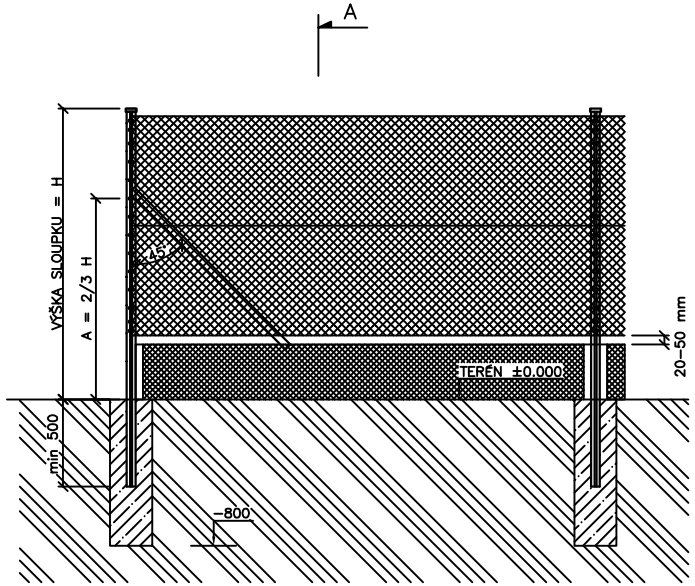

ŘEZ A–A

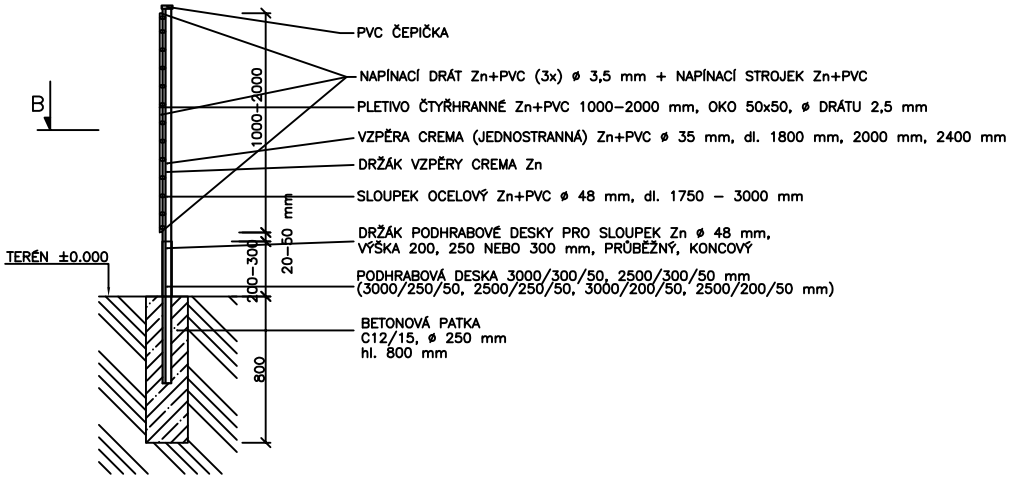

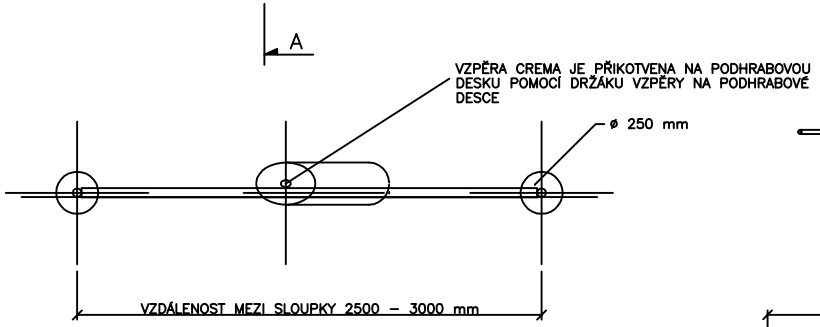

ŘEZ B–B

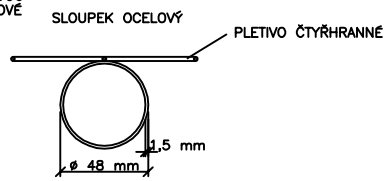

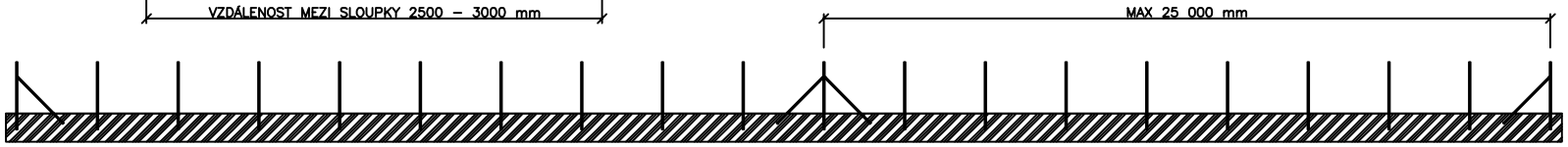

TATO PROJEKTOVÁ DOKUMENTACE JE MAJETKEM fy REASON spol. s r. o., Sadová 338, 675 71 Náměšť nad Oslavou – tel.: +420 568 423 477, fax: 568 441 154, mobil: 728 366 221, e–mail: info@reasonsro.cz